«ԲՅՈՒՐԵՂԱՎԱՆ ՀԱՄԱՅՆՔԻ ՄԱՐԶԱՄՇԱԿՈՒԹԱՅԻՆ ԿԵՆՏՐՈՆ» ԲՅՈՒՋԵՏԱՅԻՆ ՀԻՄՆԱՐԿԻ ԲԵՄԻ ԸՆԴԼԱՅՆՄԱՆ ՆԱԽԱԳԻԾ

Հասցե՝ ք. Բյուրեղավան Զորավար Անդրանիկի փողոց մշակութի տուն

ՀՀ	Թերթի անվանումը	Թ-ի N
1	Ընդհանուր տվյալներ	ճՇ-1
2	Բեմի գոյություն ունեցող կարկասի չափագրություն	ճՇ-2
3	Բեմի գոյություն ունեցող ճակատների ապամոնտաժման և հատակի ապամոնտաժման և բետոնացման աշխատանքներ	ճՇ-3
4	Բեմի ավելացվող մետաղական կարկասի ներքին գոտիների և կանգնակների տեղադրման սխեման	ճՇ-4
5	Բեմի ավելացվող մետաղական կարկասի վերին գոտիների տեղադրման սխեման	ճՇ-5
6	Բեմի ավելացվող մետաղական կարկասի կապերի տեղադրման սխեման	ճՇ-6
7	Բեմի ավելացվող հատակի և ճակատի տախտակի և լամինատի տեղադրման սխեման	ճՇ-7
8	Բեմի ալյումինե բազրիքի տեղադրման սխեման	ճՇ-8
9	Բեմի նոր աստիճաններ	ճՇ-9
10	Շինարարական աշխատանքների կատարման ժամանակացույց	ճՇ-10

ԲԱՑԱՏՐԱԳԻՐ

1. Տվյալ նախագծով պատվիրատուի պահանջով նախատեսվում է բեմի օգտագործվող հատվածի մակերեսի ավելացում և նոր աստիճանների իրականացում բեմ բարձրանալու համար:
2. Նախագծման բոլոր աշխատանքները և կոնստրուկտիվ լուծումները լիարժեք կատարվել են համապատասխան գոյություն ունեցող բեմի կոնստրուկտիվ լուծումներին:
3. Նույթեր ձեռք բերելիս շինարարական կազմակերպությունը և նյութերի որոկը և տեսքն ու գույները պետք է համաձայնեցնի պատվիրատուի հետ:
4. Անհրաժեշտ է շինարարությունը կազմակերպել այնպես, որ ավարտելուց հետո գոյություն ունեցող բեմի և ավելացված բեմի մեջ տեսքերի տարբերություն չլինի:
5. Շին նյութեր պահեստավորումը կազմակերպել ժամանակը համաձայնեցնելով պատվիրատու հետ, որպեսզի չխանգարվի մշակույթի տան առօրյան: Ցանկալի է շին նյութերը պահեստավորել հնարավորինս փոքր քանակներով:
6. Շինարարության ընդացքում պահպանել անվտանգության պահանջները:

«ԼԱՎՈ» ՍՊԸ
ՓՈՐՁԱՔՆՆՈՒԹՅՈՒՆ
« » 20 թ.

«ԱՐՏՇԻՆՆԱԽ» ՍՊԸ	Տնօրեն	Ս. Վերմիշյան		«ԲՅՈՒՐԵՂԱՎԱՆ ՀԱՄԱՅՆՔԻ ՄԱՐԶԱՄՇԱԿՈՒԹԱՅԻՆ ԿԵՆՏՐՈՆ» ԲՅՈՒՋԵՏԱՅԻՆ ՖԻՄՆԱՐԿԻ ԲԵՄԻ ԸՆԴԼԱՅՆՄԱՆ ՆԱԽԱԳԻԾ Հասցե՝ ք. Բյուրեղավան Զորավար Անդրանիկի փողոց մշակութի տուն			
	Գլխ. ճարտ.	Ազեզյան Մ.		Պատվիրատու՝ «ԲՅՈՒՐԵՂԱՎԱՆ ՀԱՄԱՅՆՔԻ ՄԱՐԶԱՄՇԱԿՈՒԹԱՅԻՆ ԿԵՆՏՐՈՆ» ԲՅՈՒՋԵՏԱՅԻՆ ՖԻՄՆԱՐԿ	Փուլ	Թերթ	Թերթեր
					ԱՆ	ճՇ-1	10
	Գլխ. կոնստր.	Ալեքսանյան Ա.		Ընդհանուր տվյալներ	Նախագծող "ԱՐՏՇԻՆՆԱԽ" ՍՊԸ		

ԲԵՄԻ ԳՈՅՈՒԹՅՈՒՆ ՈՒՆԵՑՈՂ ԿԱՐԿԱՍԻ ՉԱՓԱԳՐՈՒԹՅՈՒՆ

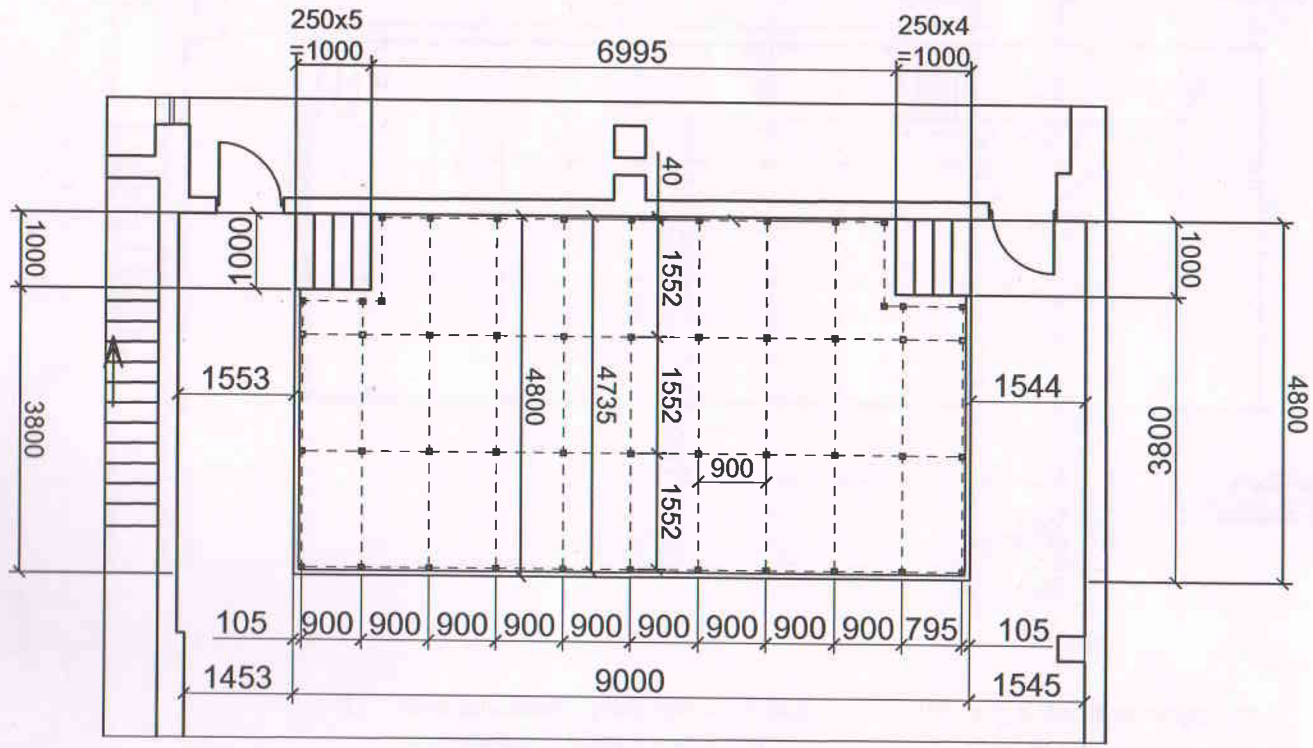

«ԼՄԼՈ» ՍՊԸ
ՓՈՐՁԱՔՆՆՈՒԹՅՈՒՆ
« » ________ 20 թ.

Տնօրեն	Ս. Վերմիշյան		«ԲՅՈՒՐԵՂԱՎԱՆ ՀԱՄԱՅՆՔԻ ՄԱՐԶԱՄՇԱԿՈՒԹԱՅԻՆ ԿԵՆՏՐՈՆ» ԲՅՈՒՋԵՏԱՅԻՆ ՀԻՄՆԱՐԿԻ ԲԵՄԻ ԸՆԴԼԱՅՆՄԱՆ ՆԱԽԱԳԻԾ Հասցե՝ ք. Բյուրեղավան Զորավար Անդրանիկի փողոց մշակույթի տուն
Գլխ. ճարտ.	Ազեգյան Մ.		Պատվիրատու՝ «ԲՅՈՒՐԵՂԱՎԱՆ ՀԱՄԱՅՆՔԻ ՄԱՐԶԱՄՇԱԿՈՒԹԱՅԻՆ ԿԵՆՏՐՈՆ» ԲՅՈՒՋԵՏԱՅԻՆ ՀԻՄՆԱՐԿ
Գլխ. կոնստր.	Ալեքսանյան Ա.		Բեմի գոյություն ունեցող կարկասի չափագրություն

Փուլ	Թերթ	Թերթեր
ԱՆ	ճՇ-2	10

Նախագծող
"ԱՐՏՇԻՆՆԱԽ" ՍՊԸ

«ԱՐՏՇԻՆՆԱԽ» ՍՊԸ

ԲԵՄԻ ԳՈՅՈՒԹՅՈՒՆ ՈՒՆԵՑՈՂ ՃԱԿԱՏՆԵՐԻ ԱՊԱՄՈՆՏԱԺՄԱՆ ԵՎ ՀԱՏԱԿԻ ԱՊԱՄՈՆՏԱԺՄԱՆ ԵՎ ԲԵՏՈՆԱՑՄԱՆ ԱՇԽԱՏԱՆՔՆԵՐ

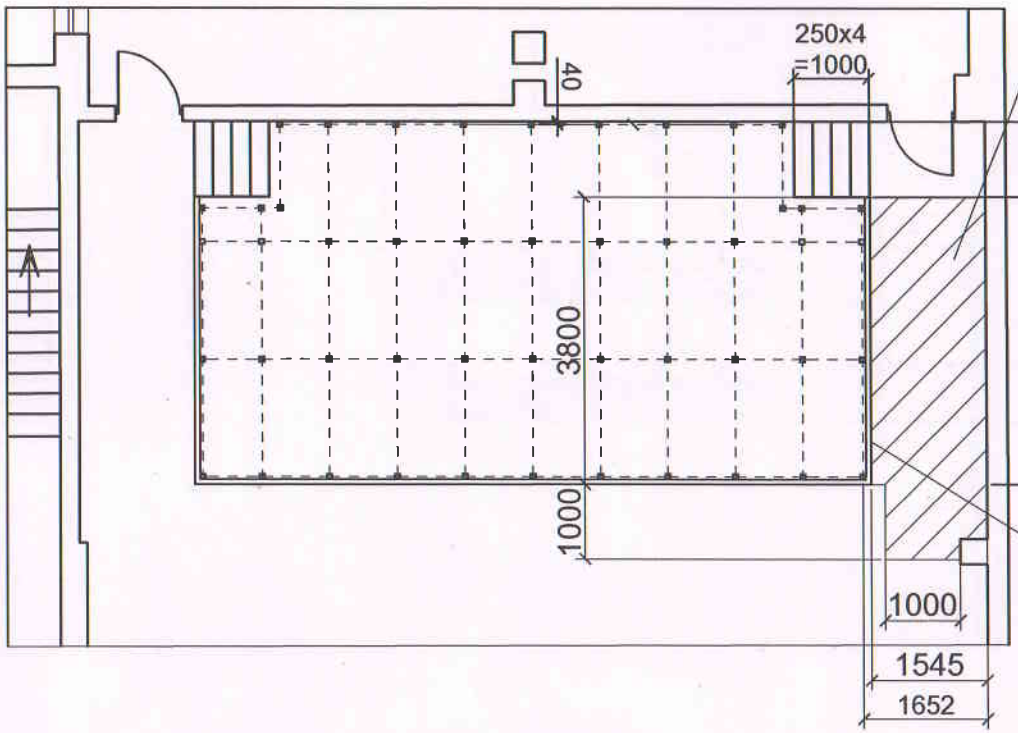

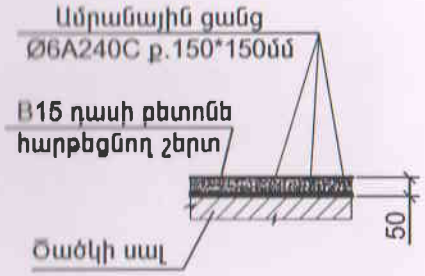

1. Ապամոնտաժել բեմի կողային ճակատի լամինատը և 3սմ հաստությանբ տախտակը 3.42քմ մակերեսով:
2. Ապամոնտաժել գոյություն ունեցող պարկետից հատակը իր շերտերով 10սմ հաստությանբ մինչև ծածկի պանել 7.14քմ մակերեսով:
3. Կատարել ամրանավորված M100 դասի շաղախով հարթեցնող շերտ 50մմ հաստությանբ 7.14քմ մակերեսով:

Նյութի ծախսը -շաղախ M100 դասի -0.36խմ;
-ամրան - Ø6A240C -22.4կգ:

Բեմի ավելացվող հատվածի հատակագիծ Մ1:200

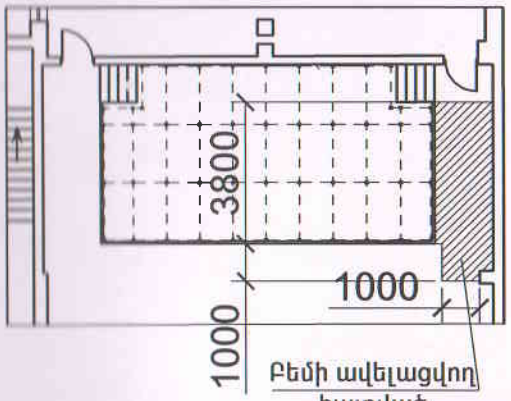

«ԼԱՎՈ» ՍՊԸ
ՓՈՐՁԱՔՆՆՈՒԹՅՈՒՆ
«___» _____ 20 թ.

«ԱՐՏՇԻՆՆԱԽ» ՍՊԸ	Տնօրեն	Ս. Վերմիշյան		«ԲՅՈՒՐԵՂԱՎԱՆ ՀԱՄԱՅՆՔԻ ՄԱՐԶԱՄՇԱԿՈՒԹԱՅԻՆ ԿԵՆՏՐՈՆ» ԲՅՈՒՋԵՏԱՅԻՆ ՀԻՄՆԱՐԿԻ ԲԵՄԻ ԸՆԴԼԱՅՆՄԱՆ ՆԱԽԱԳԻԾ Հասցե՝ ք. Բյուրեղավան Զորավար Անդրանիկի փողոց մշակութի տուն			
					Փուլ	Թերթ	Թերթեր
	Գլխ. ճարտ.	Ազեզյան Մ.		Պատվիրատու՝ «ԲՅՈՒՐԵՂԱՎԱՆ ՀԱՄԱՅՆՔԻ ՄԱՐԶԱՄՇԱԿՈՒԹԱՅԻՆ ԿԵՆՏՐՈՆ» ԲՅՈՒՋԵՏԱՅԻՆ ՀԻՄՆԱՐԿ	ԱՆ	ճՇ-3	10
	Գլխ. կոնստր.	Ալեքսանյան Ա.		Բեմի գոյություն ունեցող ճակատների ապամոնտաժման և հատակի ապամոնտաժման և բետոնացման աշխատանքներ	Նախագծող "ԱՐՏՇԻՆՆԱԽ" ՍՊԸ		

ԲԵՄԻ ԱՎԵԼԱՑՎՈՂ ՄԵՏԱՂԱԿԱՆ ԿԱՐԿԱՍԻ ՆԵՐՔԵՎԻ ԳՈՏԻՆԵՐԻ ԵՎ ԿԱՆԳՆԱԿՆԵՐԻ ՏԵՂԱԴՐՄԱՆ ՍԽԵՄԱՆ

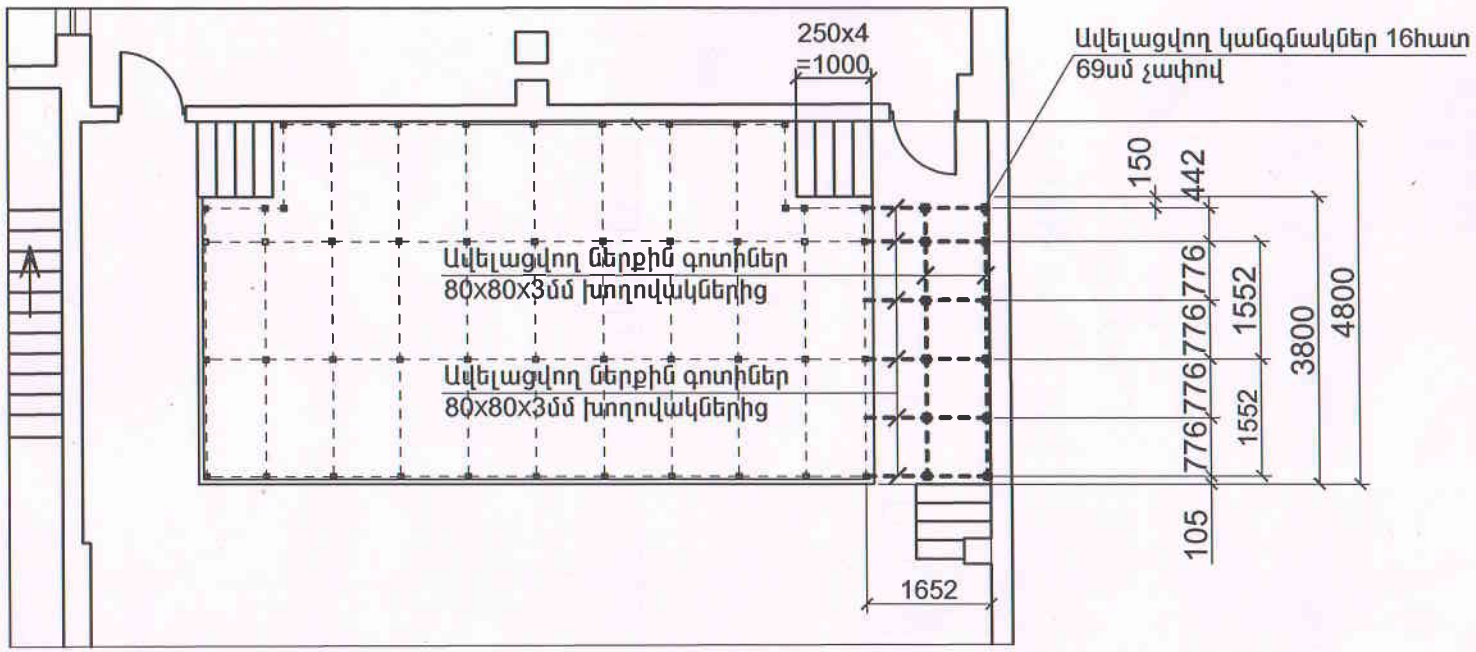

1. Բոլոր քառակուսի խողովակները իրար հետ զոդել ամբողջ պարագծով h=3մմ բարձրությանբ կարով:
2. Բեմի ավելացվող մասի մետաղական կարկասի ներքևի գոտիները իրականացնել քառակուսի կտրվածքի 80x80x3մմ խողովակներով -17.5գմ և 123.7կգ:
3. Բեմի ավելացվող մասի մետաղական կարկասի կանգնակները իրականացնել քառակուսի կտրվածքի 80x80x3մմ խողովակներով 12 հատ L=0.69մ երկարությանբ 12հատx0.69մ=8.3գմ - 58.7կգ:
4.

«ԼԱՎՈ» ՍՊԸ
ՓՈՐՁԱՔՆՆՈՒԹՅՈՒՆ
« » 20 թ.

«ԱՐՏՇԻՆՆԱԽ» ՍՊԸ	Տնօրեն	Ս. Վերմիշյան				
	Գլխ. ճարտ.	Ազեզյան Մ.			Փուլ	Թերթ	Թերթեր
					ԱՆ	ճՇ-4	10
	Գլխ. կոնստր.	Ալեքսանյան Ա.		Բեմի ավելացվող մետաղական կարկասի ներքին գոտիների և կանգնակների տեղադրման սխեման	Նախագծող "ԱՐՏՇԻՆՆԱԽ" ՍՊԸ	

ԲԵՄԻ ԱՎԵԼԱՑՎՈՂ ՄԵՏԱՂԱԿԱՆ ԿԱՐԿԱՍԻ ՎԵՐԵՎԻ ԳՈՏԻՆԵՐԻ ՏԵՂԱԴՐՄԱՆ ՍԽԵՄԱՆ

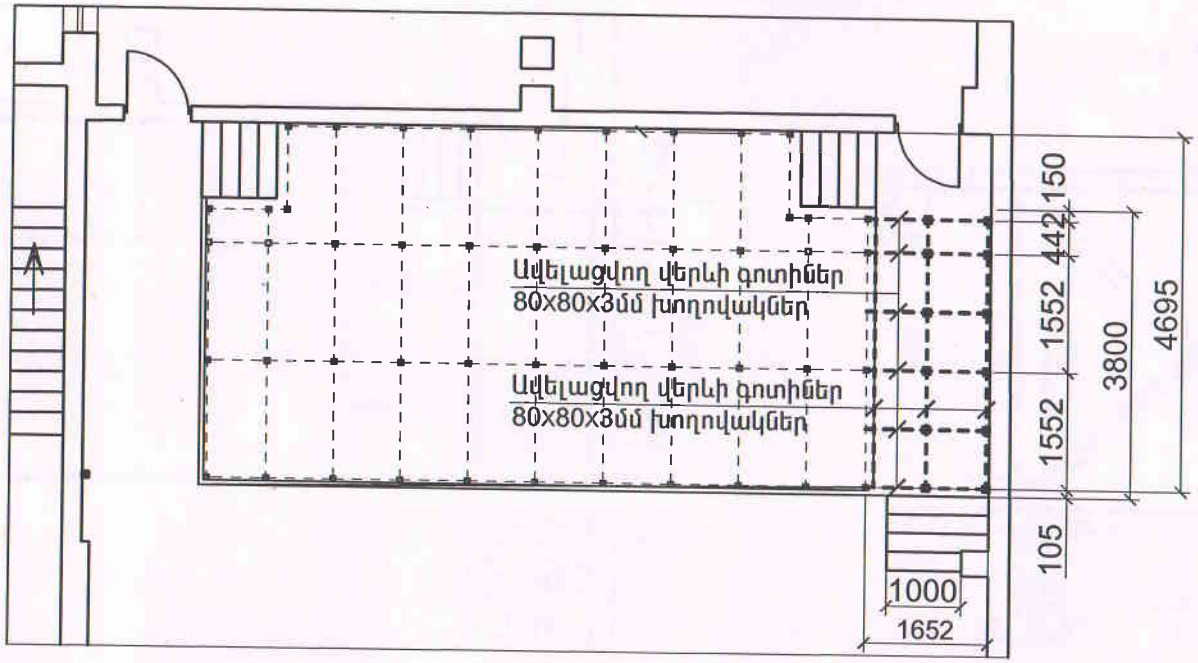

1. Բոլոր քառակուսի խողովակները իրար հետ զոդել ամբողջ պարագծով h=3մմ բարձրությանբ կարով:
2. Բեմի մետաղական կարկասի վերևի գոտիները իրականացնել քառակուսի կտրվածքի 80x80x3մմ խողովակներով -21.3գմ - 150.6կգ:
3.

«ԼԱՎՈ» ՍՊԸ
ՓՈՐՁԱՔՆՆՈՒԹՅՈՒՆ
«___» _____ 20 թ. ____

«ԱՐՏՇԻՆՆԱԽ» ՍՊԸ	Տնօրեն	Ս. Վերմիշյան		«ԲՅՈՒՐԵՂԱՎԱՆ ՀԱՄԱՅՆՔԻ ՄԱՐԶԱՄՇԱԿՈՒԹԱՅԻՆ ԿԵՆՏՐՈՆ» ԲՅՈՒՋԵՏԱՅԻՆ ՀԻՄՆԱՐԿԻ ԲԵՄԻ ԸՆԴԼԱՅՆՄԱՆ ՆԱԽԱԳԻԾ Հասցե՝ ք. Բյուրեղավան Զորավար Անդրանիկի փողոց մշակութի տուն			
	Գլխ. ճարտ.	Ազեզյան Մ.		Պատվիրատու՝ «ԲՅՈՒՐԵՂԱՎԱՆ ՀԱՄԱՅՆՔԻ ՄԱՐԶԱՄՇԱԿՈՒԹԱՅԻՆ ԿԵՆՏՐՈՆ» ԲՅՈՒՋԵՏԱՅԻՆ ՀԻՄՆԱՐԿ	Փուլ	Թերթ	Թերթեր
	Գլխ. կոնստր.	Ալեքսանյան Ա.			ԱՆ	ճՇ-5	10
				Բեմի ավելացվող մետաղական կարկասի վերին գոտիների տեղադրման սխեման	Նախագծող "ԱՐՏՇԻՆՆԱԽ" ՍՊԸ		

ԲԵՄԻ ԱՎԵԼԱՑՎՈՂ ՄԵՏԱՂԱԿԱՆ ԿԱՐԿԱՍԻ ԿԱՊԵՐԻ ՏԵՂԱԴՐՄԱՆ ՍԽԵՄԱՆ

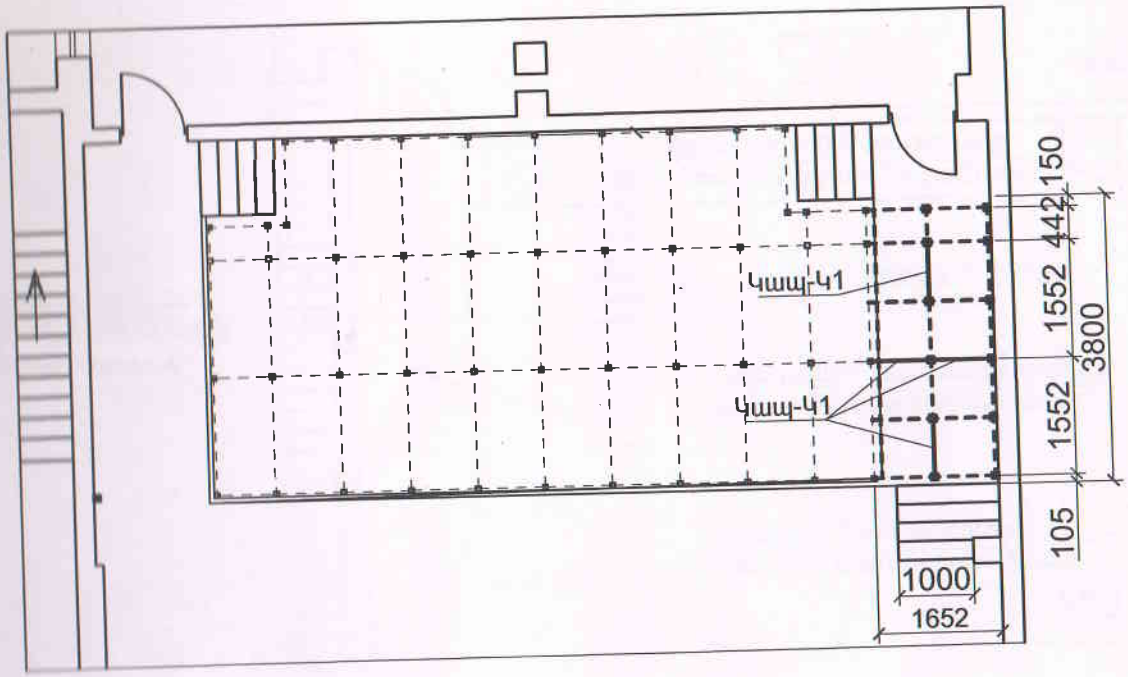

Կապ Կ1

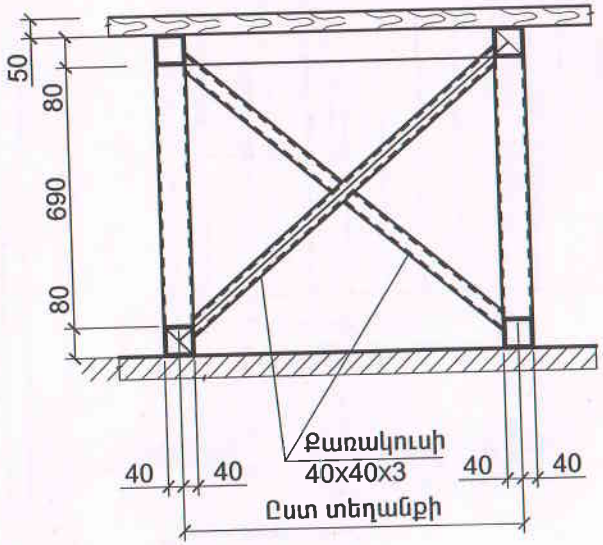

1. Բոլոր քառակուսի խողովակները իրար հետ զոդել ամբողջ պարագծով h=3մմ բարձրությանբ կարով:
2. Բեմի մետաղական չորս հատ կապերը իրականացնել քառակուսի կտրվածքի 40x40x3մմ խողովակներով 8.4գմ - 27.7կգ:
3.

«ԼԱՎՈ» ՍՊԸ
ՓՈՐՁԱԲՆՆՈՒԹՅՈՒՆ
«___» _____ 20 թ.

«ԱՐՏՇԻՆՆԱԽ» ՍՊԸ	Տնօրեն	Ս. Վերմիշյան		«ԲՅՈՒՐԵՂԱՎԱՆ ՀԱՄԱՅՆՔԻ ՄԱՐԶԱՄՇԱԿՈՒԹԱՅԻՆ ԿԵՆՏՐՈՆ» ԲՅՈՒՋԵՏԱՅԻՆ ՀԻՄՆԱՐԿԻ ԲԵՄԻ ԸՆԴԼԱՅՆՄԱՆ ՆԱԽԱԳԻԾ Հասցե՝ ք. Բյուրեղավան Չորավար Անդրանիկի փողոց մշակութի տուն			
	Գլխ. ճարտ.	Ազեզյան Մ.		Պատվիրատու՝ «ԲՅՈՒՐԵՂԱՎԱՆ ՀԱՄԱՅՆՔԻ ՄԱՐԶԱՄՇԱԿՈՒԹԱՅԻՆ ԿԵՆՏՐՈՆ» ԲՅՈՒՋԵՏԱՅԻՆ ՀԻՄՆԱՐԿ	Փուլ	Թերթ	Թերթեր
					ԱՆ	ճՇ-6	10
	Գլխ. կոնստր.	Ալեքսանյան Ա.		Բեմի ավելացվող մետաղական կարկասի կապերի տեղադրման սխեման	Նախագծող "ԱՐՏՇԻՆՆԱԽ" ՍՊԸ		

ԲԵՄԻ ԱՎԵԼԱՑՎՈՂ ՀԱՏԱԿԻ ԵՎ ՃԱԿԱՏԻ ՏԱԽՏԱԿԻ-ԼԱՄԻՆԱՏԻ ՏԵՂԱԴՐՄԱՆ ՍԽԵՄԱՆ

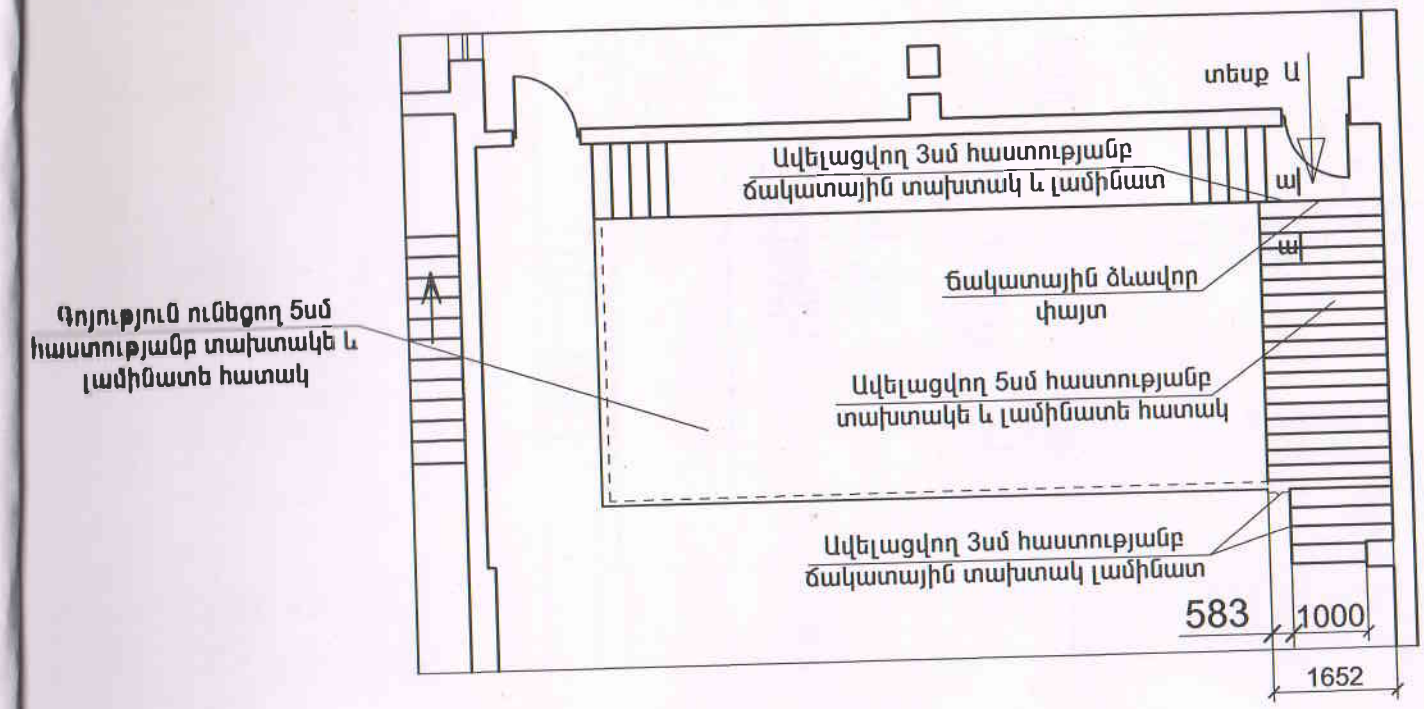

Տեսք Ա

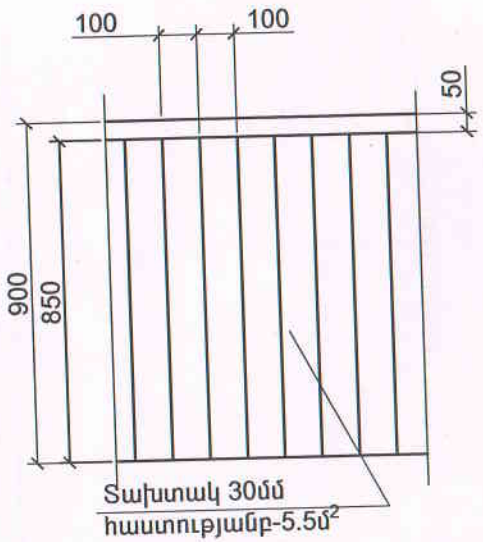

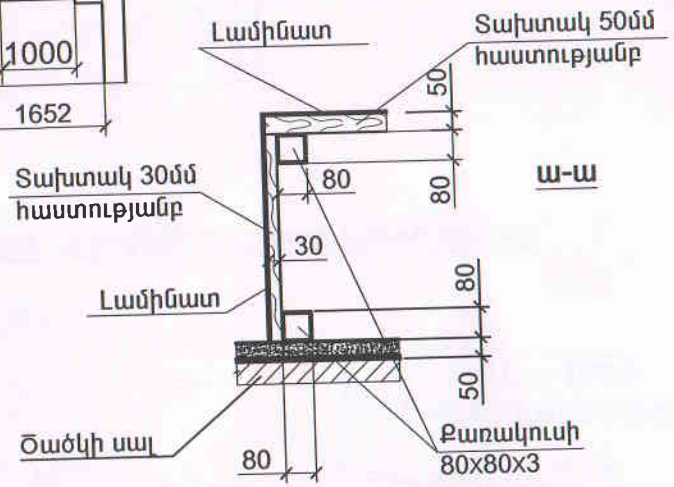

ա-ա

Բեմի ավելացվող հատվածի տախտակի, լամինատի և ձևավոր փայտի նյութի ծախսը

1. Ավելացվող 3սմ հաստությանբ ճակատային տախտակ -2.1գմ:
2. Ավելացվող ճակատային լամինատ 2.1քմ:
3. Ավելացվող 5սմ հաստությանբ հատակի տախտակ 6.2քմ:
4. Ավելացվող հատակի լամինատ 6.2քմ:
5. Ճակատային ձևավոր փայտ 2.3գմ:

«ԼԱՎՈ» ՍՊԸ
ՓՈՐՁԱՔՆՆՈՒԹՅՈՒՆ
«___» _____ 20 թ.

«ԱՐՏՇԻՆՆԱԽ» ՍՊԸ	Տնօրեն	Ս. Վերմիշյան	«ԲՅՈՒՐԵՂԱՎԱՆ ՀԱՄԱՅՆՔԻ ՄԱՐԶԱՄՇԱԿՈՒԹԱՅԻՆ ԿԵՆՏՐՈՆ» ԲՅՈՒՋԵՏԱՅԻՆ ՀԻՄՆԱՐԿԻ ԲԵՄԻ ԸՆԴԼԱՅՆՄԱՆ ՆԱԽԱԳԻԾ Հասցե՝ ք. Բյուրեղավան Զորավար Անդրանիկի փողոց մշակութի տուն			
	Գլխ. ճարտ.	Ազեգյան Մ.	Պատվիրատու՝ «ԲՅՈՒՐԵՂԱՎԱՆ ՀԱՄԱՅՆՔԻ ՄԱՐԶԱՄՇԱԿՈՒԹԱՅԻՆ ԿԵՆՏՐՈՆ» ԲՅՈՒՋԵՏԱՅԻՆ ՀԻՄՆԱՐԿ	Փուլ	Թերթ	Թերթեր
				ԱՆ	ճՇ-7	10
	Գլխ. կոնստր.	Ալեքսանյան Ա.	Բեմի ավելացվող հատակի և ճակատի տախտակի և լամինատի տեղադրման սխեման	Նախագծող "ԱՐՏՇԻՆՆԱԽ" ՍՊԸ		

ԲԵՄԻ ԱԼՅՈՒՄԻՆԵ ԲԱԶՐԻՔԻ ՏԵՂԱԴՐՄԱՆ ՍԽԵՄԱՆ

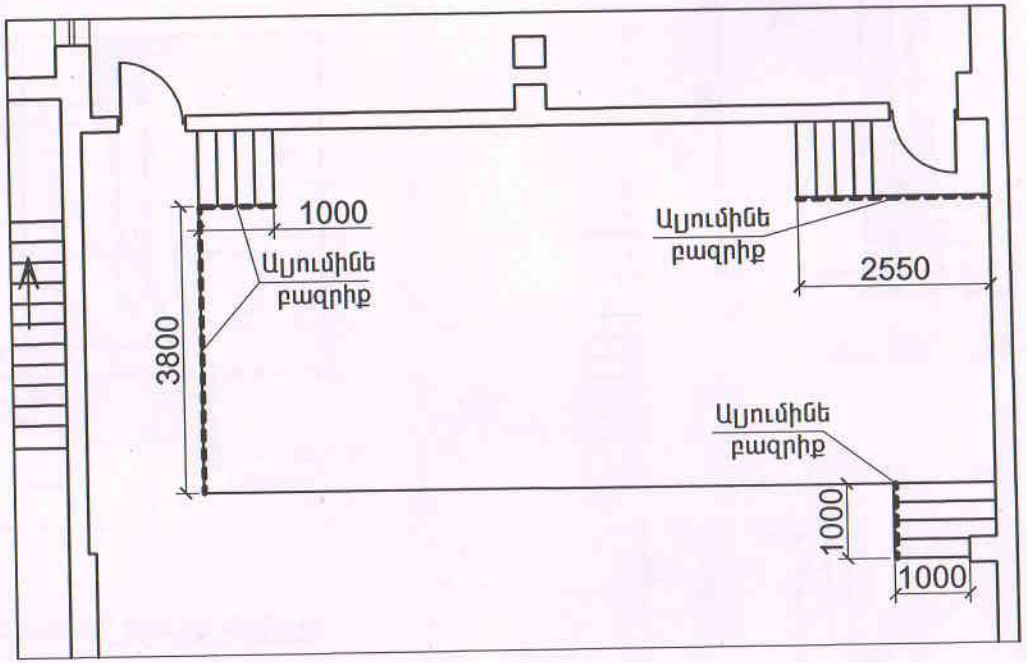

Բեմի ավելացվող ալյումինե բազրիքի նյութի ծախսը

1. Ալյումինե բազրիք 8.35գմ:

«ԼԱՎՈ» ՍՊԸ
ՓՈՐՁԱՔՆՆՈՒԹՅՈՒՆ
«___» _____ 20 թ.

«ԱՐՏՇԻՆՆԱԽ» ՍՊԸ	Տնօրեն	Ս. Վերմիշյան		«ԲՅՈՒՐԵՂԱՎԱՆ ՀԱՄԱՅՆՔԻ ՄԱՐԶԱՄՇԱԿՈՒԹԱՅԻՆ ԿԵՆՏՐՈՆ» ԲՅՈՒՋԵՏԱՅԻՆ ՀԻՄՆԱՐԿԻ ԲԵՄԻ ԸՆԴԼԱՅՆՄԱՆ ՆԱԽԱԳԻԾ Հասցե՝ ք. Բյուրեղավան Զորավար Անդրանիկի փողոց մշակութի տուն			
	Գլխ. ճարտ.	Ազեզյան Մ.		Պատվիրատու՝ «ԲՅՈՒՐԵՂԱՎԱՆ ՀԱՄԱՅՆՔԻ ՄԱՐԶԱՄՇԱԿՈՒԹԱՅԻՆ ԿԵՆՏՐՈՆ» ԲՅՈՒՋԵՏԱՅԻՆ ՀԻՄՆԱՐԿ	Փուլ	Թերթ	Թերթեր
					ԱՆ	ճՇ-8	10
	Գլխ. կոնստր.	Ալեքսանյան Ա.		Բեմի ալյումինե բազրիքի տեղադրման սխեման	Նախագծող "ԱՐՏՇԻՆՆԱԽ" ՍՊԸ		

Կտրվածք 1-1

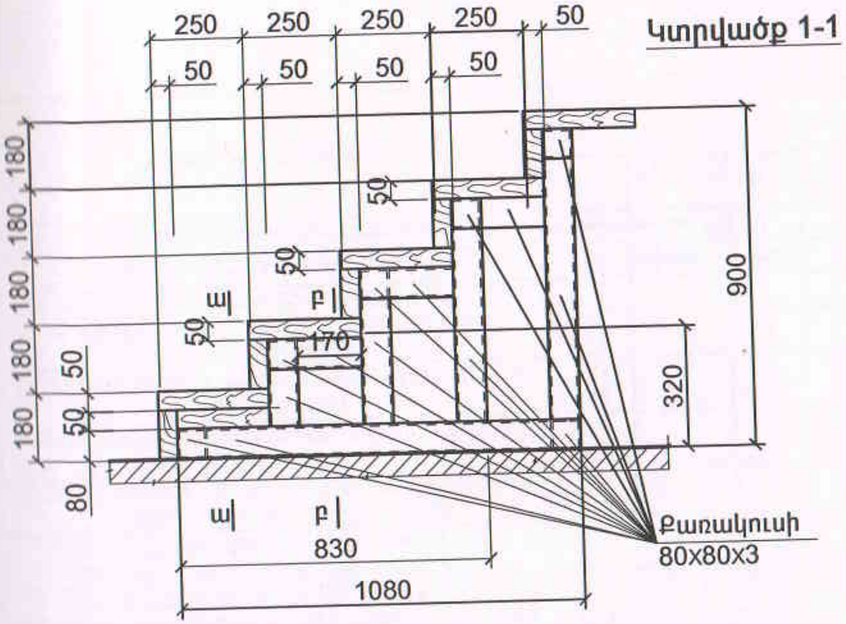

ա-ա

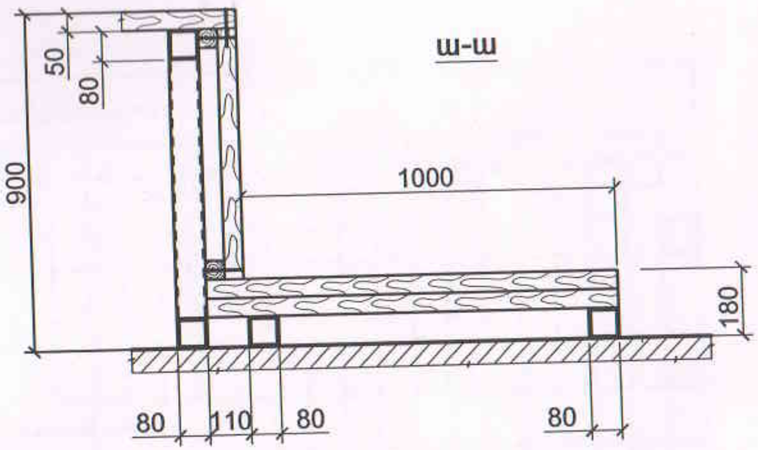

բ-բ

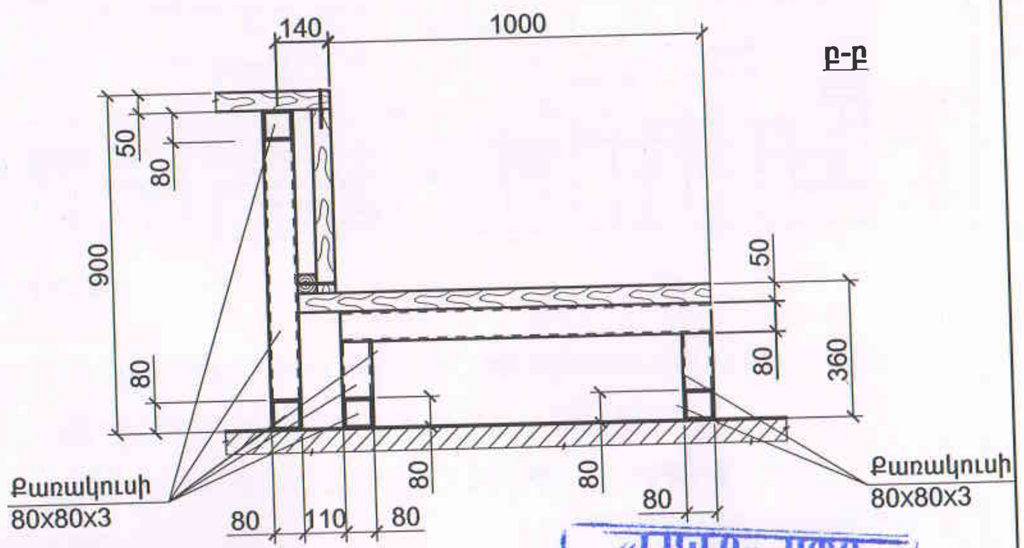

Բեմի նոր աստիճանների նյութի ծախսը

1. 80x80x3մմ խողովակներ -14.4գմ
2. Ավելացվող 5սմ հաստությանբ հատակի տախտակ 2.9քմ:
3. Ավելացվող 3սմ հաստությանբ հատակի տախտակ 0.5քմ:
4. Ավելացվող լամինատ 4.7քմ:

ԲԵՄԻ ԱՍՏԻՃԱՆՆԵՐ

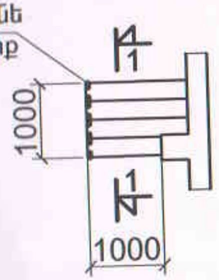

«ԼԱՎՌ» ՍՊԸ
ՓՈՐՁԱՔՆՆՈՒԹՅՈՒՆ

«ԱՐՏՇԻՆՆԱԽ» ՍՊԸ	Տնօրեն	Ս. Վերմիշյան		«ԲՅՈՒՐԵՂԱՎԱՆ ՀԱՄԱՅՆՔԻ ՄԱՐԶԱՄՇԱԿՈՒԹԱՅԻՆ ԿԵՆՏՐՈՆ» ԲՅՈՒՋԵՏԱՅԻՆ ՀԻՄՆԱՐԿԻ ԲԵՄԻ ԸՆԴԼԱՅՆՄԱՆ ՆԱԽԱԳԻԾ Հասցե՝ ք. Բյուրեղավան Զորավար Անդրանիկի փողոց մշակույթի տուն
	Գլխ. ճարտ.	Ազեզյան Ս.		Պատվիրատու՝ «ԲՅՈՒՐԵՂԱՎԱՆ ՀԱՄԱՅՆՔԻ ՄԱՐԶԱՄՇԱԿՈՒԹԱՅԻՆ ԿԵՆՏՐՈՆ» ԲՅՈՒՋԵՏԱՅԻՆ ՀԻՄՆԱՐԿ
	Գլխ. կոնստր.	Ալեքսանյան Ա.		Բեմի նոր աստիճաններ

Փուլ	Թերթ	Թերթեր
ԱՆ	ՃՇ-9	10

Նախագծող
"ԱՐՏՇԻՆՆԱԽ" ՍՊԸ

ԿԱՌՈՒՑՑԻ ՇԻՆԱՐԱՐԱԿԱՆ ԱՇԽԱՏԱՆՔՆԵՐԻ ԿԱՏԱՐՄԱՆ ԺԱՄԱՆԱԿԱՑՈՒՅՑ

Հ/Հ	ԱՇԽԱՏԱՆՔԻ ԱՆՎԱՆՈՒՄԸ	ԱՇԽԱՏԱՆՔԱՅԻՆ ՕՐԵՐ
		2 4 6 8 10 12 14 16 18 20 22 24 26 28 30 32 34 36 38 40 42 44 46 48 50 52 54 56 58 60 62 64 66 68 70 72
1	ՆԱԽԱՊԱՏՐԱՍՏԱԿԱՆ ԱՇԽԱՏԱՆՔՆԵՐ	
2	ԲԵՄԻ ՃԱԿԱՏՆԵՐԻ ԱՊԱՄՈՆՏԱԺՈՒՄ	
3	ԲԵՄԻ ԱՎԵԼԱՑՎՈՂ ՀԱՏՎԱԾԻ ՊԱՐԿԵՏԻՑ ՀԱՏԱԿԻ ԱՊԱՄՈՆՏԱԺՈՒՄ ԻՐ ՇԵՐՏԵՐՈՎ ՄԻՆՉԵՎ ԿԼՈՐ ԱՆՑՔԵՐՈՎ ՊԱՆԵԼ	
4	ԲԵՄԻ ԱՎԵԼԱՑՎՈՂ ՀԱՏՎԱԾԻ ՀԱՏԱԿԻ ԱՄՐԱՆԱՎՈՐՎԱԾ ԲԵՏՏՈՆԱՆՑՈՒՄ	
5	ԲԵՄԻ ԱՎԵԼԱՑՎՈՂ ՀԱՏՎԱԾԻ ՄԵՏԱՂԱԿԱՆ ԿԱՐԿԱՍԻ ԱՄԲՈՂՋԱԿԱՆ ԻՐԱԿԱՆԱՑՈՒՄ	
6	ԲԵՄԻ ԱՎԵԼԱՑՎՈՂ ՀԱՏՎԱԾԻ 5ՍՄ ՀԱՍՏՈՒԹՅԱՆԲ ՓԱՅՏ ԵՎ ԼԱՄԻՆԱՏԵ ՀԱՏԱԿԻ ԻՐԱԿԱՆԱՑՈՒՄ	
7	ԲԵՄԻ ԱՎԵԼԱՑՎՈՂ ՀԱՏՎԱԾԻ ՆՈՐ ՄԵՏԱՂԱԿԱՆ ԱՍՏԻՃԱՆՆԵՐ ԱՄԲՈՂՋՈՒԹՅԱՆԲ ԻՐԱԿԱՆԱՑՈՒՄ	
8	ԲԵՄԻ ԱՎԵԼԱՑՎՈՂ ՀԱՏՎԱԾԻ ՃԱԿԱՏԻ 3ՍՄ ՀԱՍՏՈՒԹՅԱՆԲ ՏԱԽՏԱԿԻ ԵՎ ԼԱՄԻՆԱՏԻ ԻՐԱԿԱՆԱՑՈՒՄ	
9	ԲԵՄԻ ԱՎԵԼԱՑՎՈՂ ՀԱՏՎԱԾԻ ԲԱՋՐԻՔԻ ՏԵՂԱԴՐՈՒՄ	
10	ՇԻՆ ԱՂԲԻ ՏԵՂԱՓՈԽՈՒՄ	
11	ՎԵՐՋՆԱԿԱՆ ԱՇԽԱՏԱՆՔՆԵՐԻ ԻՐԱԿԱՆԱՑՈՒՄ ՀԱՐԴԱՐՈՒՄ	

ԾԱՆՈԹՈՒԹՅՈՒՆ

ՇԻՆԱՐԱՐԱԿԱՆ ԱՇԽԱՏԱՆՔՆԵՐԸ ԿԱՏԱՐՎԵԼՈՒ ԵՆ ՎԵՐԱՆՈՐՈԳՎԱԾ ԵՎ ԱՇԽԱՏԱՆՔԱՅԻՆ ՊՐՈՑԵՍՈՒՄ ԳՏՆՎՈՂ ՄՇԱԿՈՒՅԹԻ ՏԱՆ ԴԱՀԼԻՃՈՒՄ: ԱՅԴ ՊԱՏՃԱՌՈՎ ՇԻՆԱՐԱՐՈՒԹՅՈՒՆԸ ԿԱՋՄԱԿԵՐՊԵԼ ԱՅՆՊԵՍ ՈՐՊԵՍԶԻ ՉԽԱՆԳԱՐՎԻ ՄՇԱԿՈՒՅԹԻ ՏԱՆ ԳՈՐԾՈՒՆԵՈՒԹՅՈՒՆԸ: ՇԻՆ ՆՅՈՒԹԵՐԸ ԴԱՀԼԻՃՈՒՄ ՊԱՀԵՍՏԱՎՈՐԵԼ ԱՅՆՊԵՍ ՈՐ ՉՎՆԱՍՆԻ ՎԵՐԱՆՈՐՈԳՎԱԾ ԴԱՀԼԻՃԸ: ՇԻՆ ԱՇԽԱՏԱՆՔՆԵՐ ԻՐԱԿԱՆԱՑՆԵԼ ԱՅՆՊԵՍ ՈՐ ԲԱՑԱՌՎԻ ՓՈՇՈՒ ԱՌԱՋԱՑՈՒՄԸ:

«ԼԱՎՈ» ՍՊԸ
ՓՈՐՁԱՔՆՆՈՒԹՅՈՒՆ
« » 20 թ.

«ԱՐՏՇԻՆՆԱԽ» ՍՊԸ	Տնօրեն	Ս. Վերմիշյան		«ԲՅՈՒՐԵՂԱՎԱՆ ՀԱՄԱՅՆՔԻ ՄԱՐԶԱՄՇԱԿՈՒԹԱՅԻՆ ԿԵՆՏՐՈՆ» ԲՅՈՒՋԵՏԱՅԻՆ ՀԻՄՆԱՐԿԻ ԲԵՄԻ ԸՆԴԼԱՅՆՄԱՆ ՆԱԽԱԳԻԾ Հասցե՝ ք. Բյուրեղավան Զորավար Անդրանիկի փողոց մշակութի տուն			
	Գլխ. ճարտ.	Ազեզյան Մ.		Պատվիրատու՝ «ԲՅՈՒՐԵՂԱՎԱՆ ՀԱՄԱՅՆՔԻ ՄԱՐԶԱՄՇԱԿՈՒԹԱՅԻՆ ԿԵՆՏՐՈՆ» ԲՅՈՒՋԵՏԱՅԻՆ ՀԻՄՆԱՐԿ	Փուլ	Թերթ	Թերթեր
					ԱՆ	ՃՇ-10	10
	Գլխ. կոնստր.	Ալեքսանյան Ա.		Շինարարական աշխատանքների կատարման ժամանակացույց	Նախագծող "ԱՐՏՇԻՆՆԱԽ" ՍՊԸ		